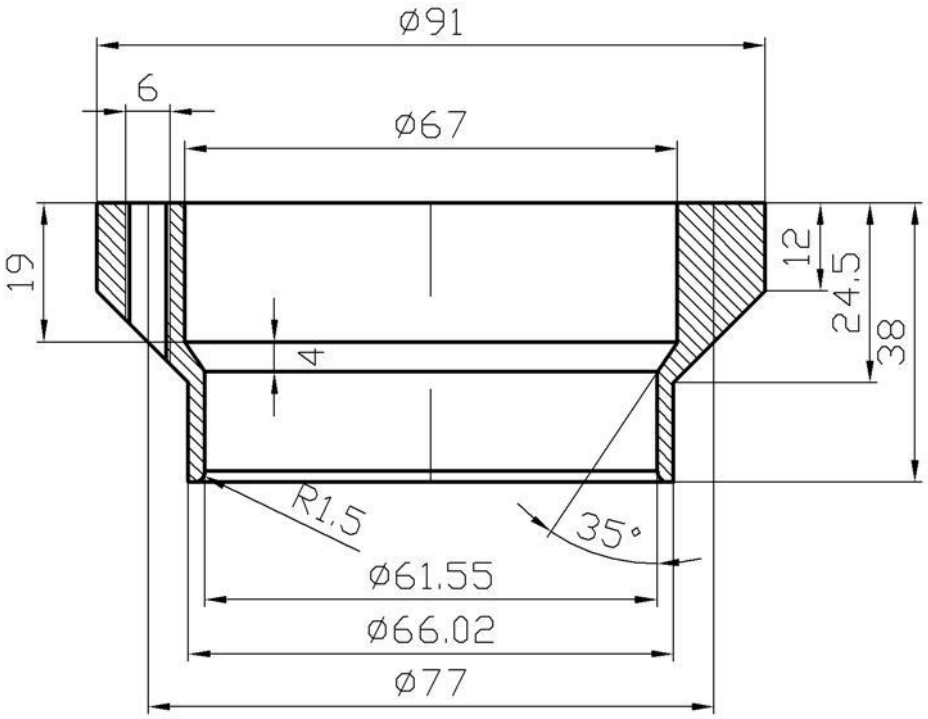

HRANY SRAZIT 0.5x45°
KALIT A POPUSTIT NA 58–60 HRC

1	ø91x38		19 573.4					LN 0043-01	11
Kusu	Nazev - Rozmer	Polotovar	Mat. konecny	Mat. vychozi	T.o.	C.vaha	H.vaha	Cislo vykresu	Poz.
Poznamka				Celkova cista vaha kg					

Meritko	Kreslil ELSNER		Cis.snimku	Zmeny	Datum	Podpis	Index zmeny	x
1:1	Prezkousel							x
	Norm.ref.							x
	Vyr. projednal	Schvalil	C.transp.					x
	Mat. ref.	Dne: 9.3.00						x

SOUaSOS Hradekni HRADEC KRALOVE	Typ	Skupina	Stary vykres	Novy vykres
	Nazev TAŽNICE		144.51K01	
			Pocet listu	List: