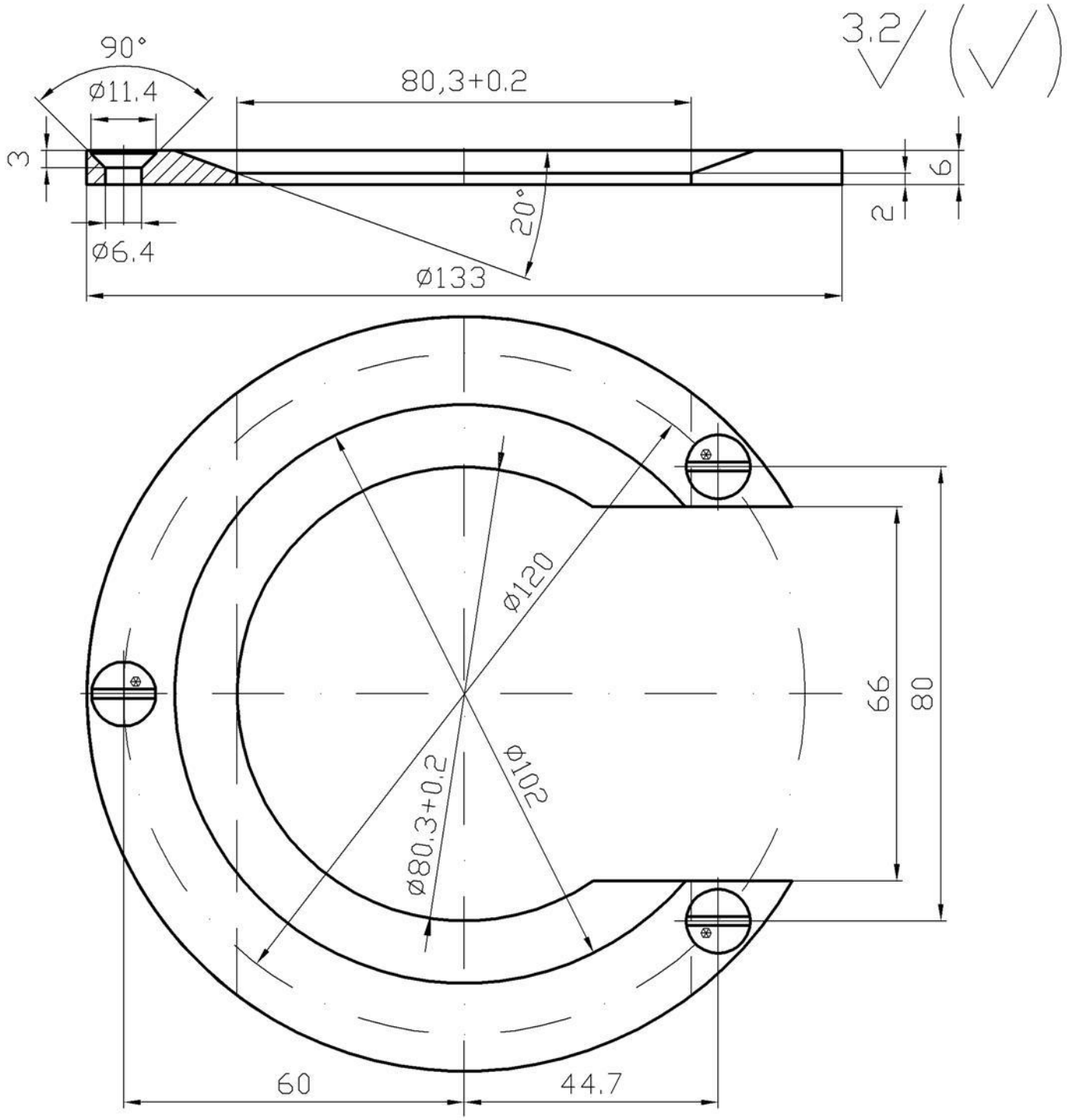

HRANY SRAZIT 1x45°
KALIT A POPUSTIT NA 50–52 HRC

1	ø133x6		11 523					LN 0043-01	22
Kusu	Nazev - Rozmer	Polotovar	Mat. konecny	Mat. vychozi	T.o.	C.vaha	H.vaha	Cislo vykresu	Poz.
Poznamka				Celkova cista vaha kg					

Meritko	Kreslil ELSNER		Cis.snimku	Zmeny	Datum	Podpis	Index zmeny
1:1	Prezkousel						
	Norm.ref.						
	Vyr. projednal	Schvalil	C.transp.				
	Mat. ref.	Dne: 10.3.00					

SOUaSOS Hradebni HRADEC KRALOVE	Typ	Skupina	Stary vykres	Novy vykres
	Nazev VEDENÍ		144.51K01	
			Pocet listu	List: