Modellieren Sie den Anschlagsteil nach der Zeichnungsvorlage. Verwenden Sie für Modellieren alle drei Ebene.
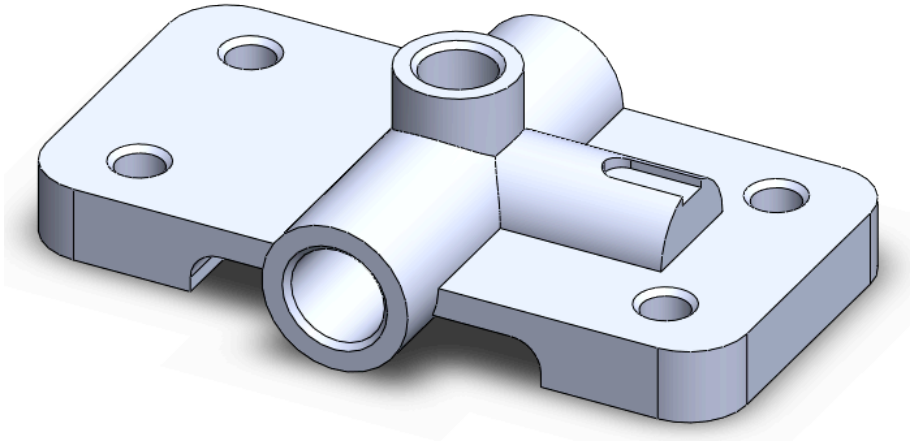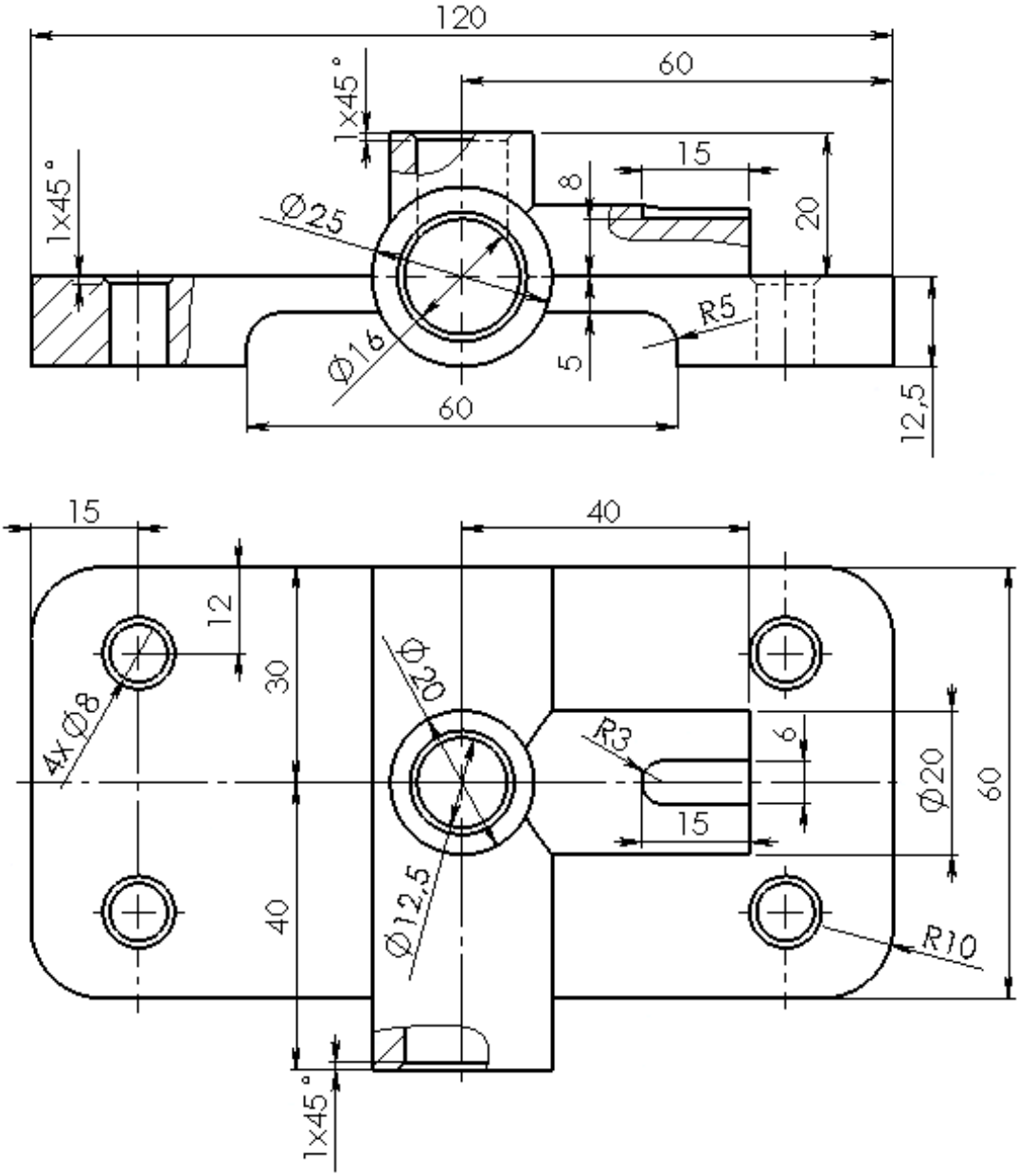
ANSCHLAG