VYPOČÍTEJTE ZÁKLADNÍ HODNOTY ČELNÍHO OZUBENÍ S PŘÍMÝMI ZUBY:
m = 2, z = 18 A ZPRACUJTE JE DO TABULKY.
VÝROBNÍ VÝKRES BUDE TVOŘEN POUZE JEDNÍM POHLEDEM.

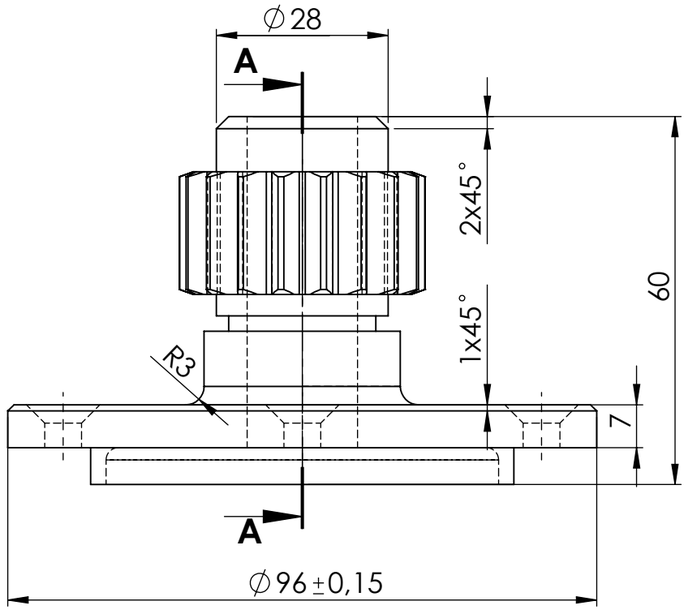

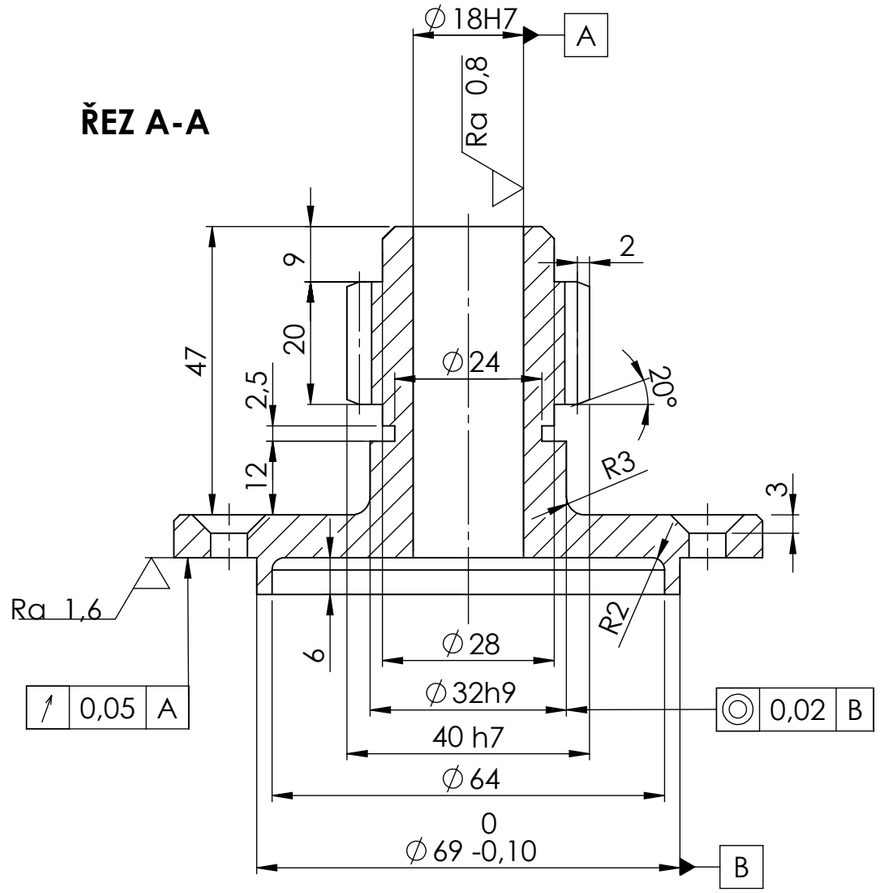

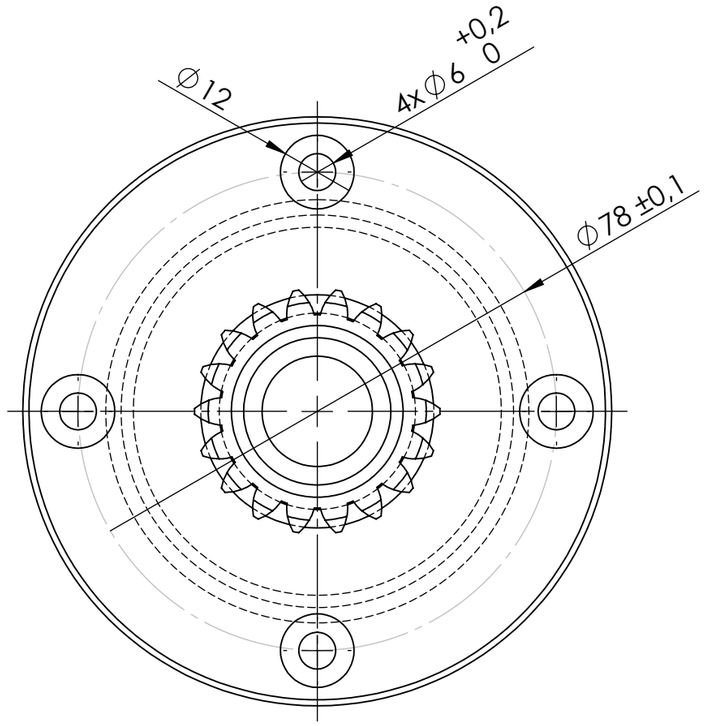

Ra 3,2 (Ra 1,6 Ra 0,8)

POKUD NENÍ UVEDENO JINAK: JEDNOTKY JSOU V MILIMETRECH DRSNOST: TOLERANCE: LINEÁRNÍ: ÚHLOVÁ:	OPRACOVÁNÍ:			ODSTRANIT OSTRÉ HRANY		NEUPRAVOVAT MĚŘÍTKO VÝKRESU	ZMĚNA
	JMÉNO	PODPIS	DATUM			NÁZEV: **PASTOREK**	
NAVRHL	Vláčilová		22. 12. 2013				
PŘEZKOUŠEL							
SCHVÁLIL							
VÝROBA							
Z. JAKOSTI				MATERIÁL: 12 220		Č. VÝKRESU **4B - A3 - SP - 2013**	A3
				HMOTNOST: 77,88		MĚŘÍTKO:1:1	LIST 1 Z 1 LISTŮ