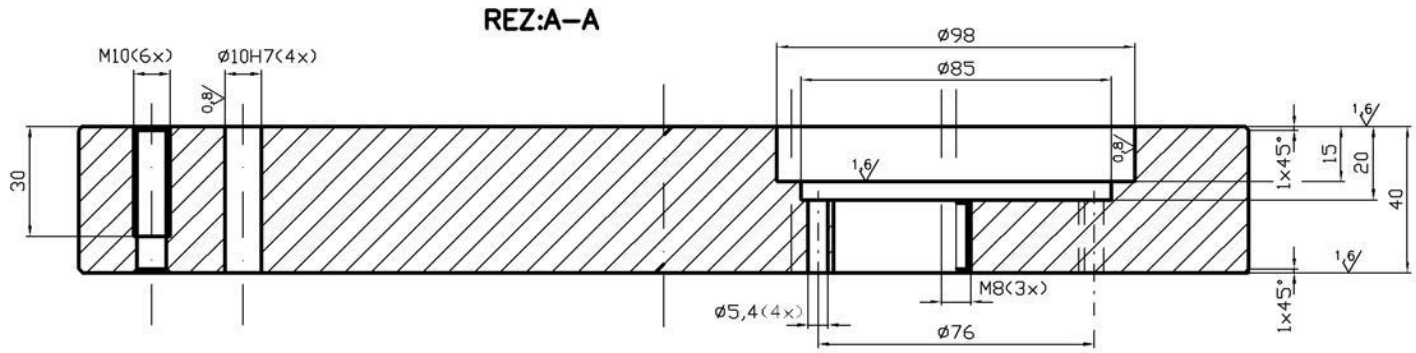

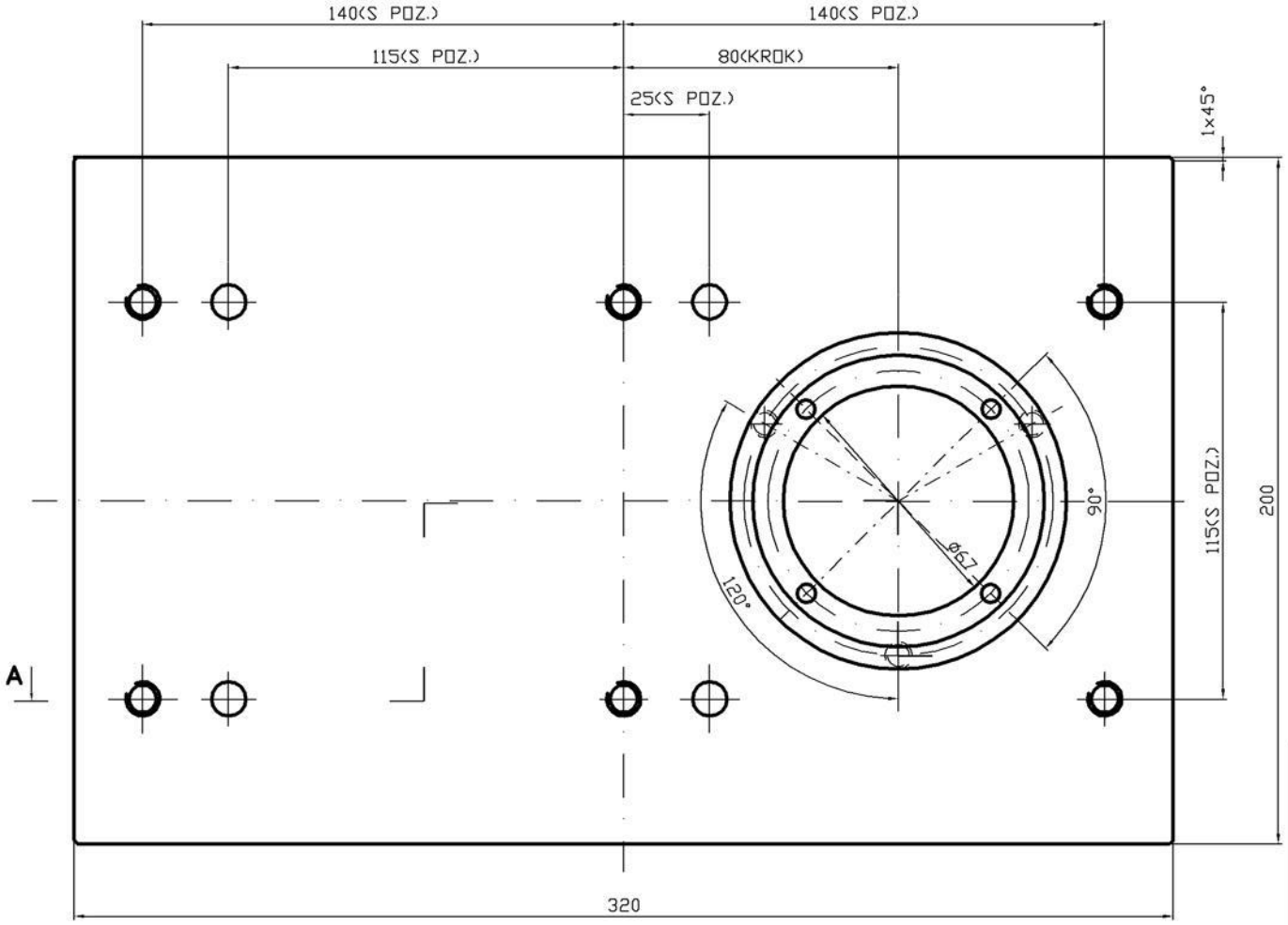

6,3 / / /

A

SRAZIT HRANY 0,5x45°

1	ZAKLADOVA DESKA		11 523						1
Kusu	Nazev - Rozmer	Polotovar	Mat. konecny	Mat. vychozi	T.o.	C.vaha	H.vaha	Cisla vykresu	Poz.
Poznamka				Celkova cista vaha kg					

Neritko	Kreslil ELSNER		Cis.sninku	Zmeny	Datum	Podpis	Index zmeny
1:1	Prezkousel						
	Norm.ref.						
	Vyr. projednal	Schvalil	C.transp.				
	Mat. ref.	Dne: 2.6.2013					

HRADEC KRALOVE	Typ	Skupina	Stary vykres	Novy vykres
	Nazev ZAKLADOVA DES.		58x72x7	
			Pocet listu	List:

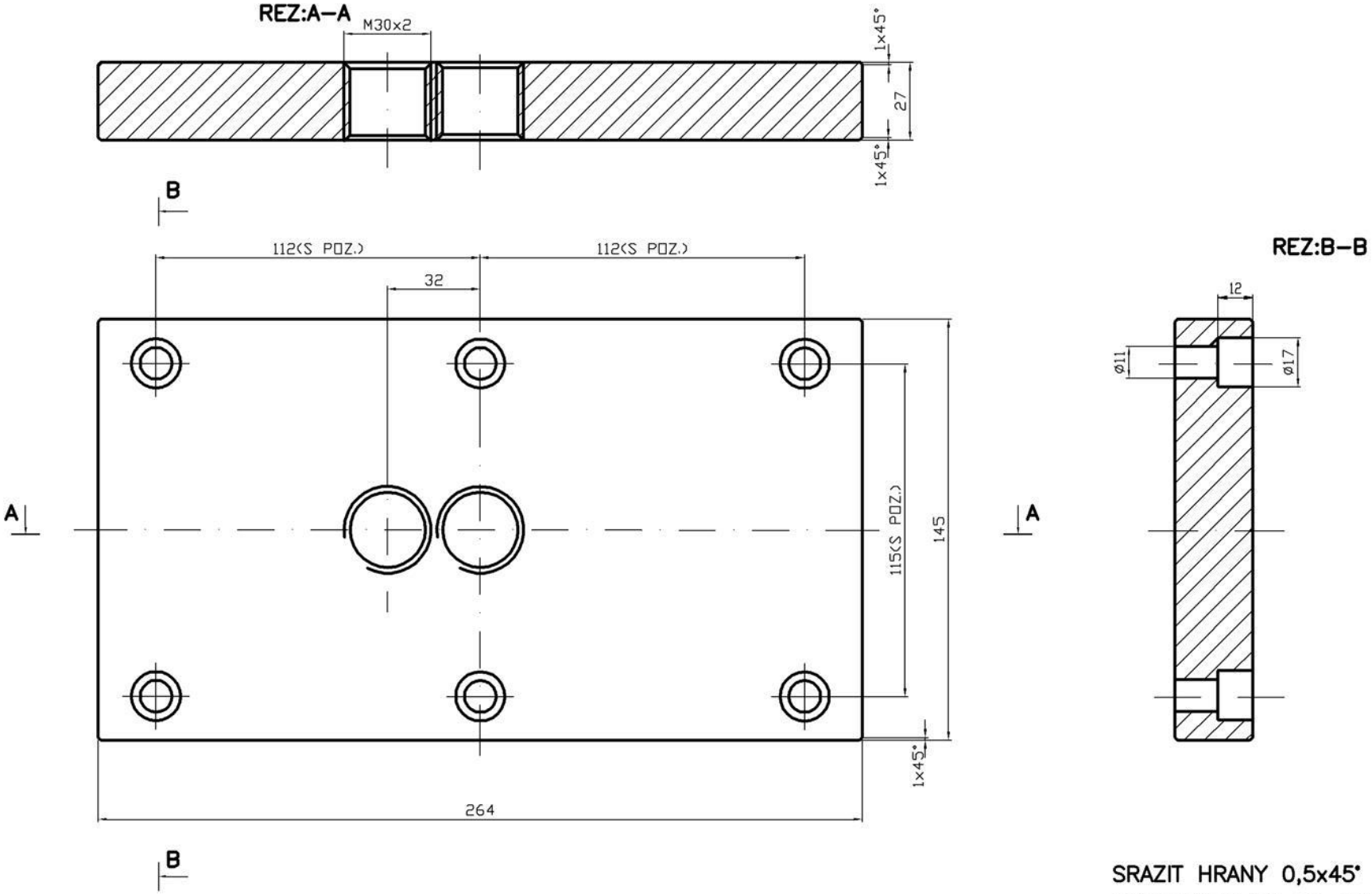

3,2 / √ /

SRAZIT HRANY 0,5x45°

ZUSLECHTIT NA 28–30HRC

1	REZNA DESKA		11 523						10
Kusu	Nazev - Rozmer	Polotovar	Mat. konecny	Mat. vychozi	T.o.	C.vaha	H.vaha	Cisla vykresu	Poz.
Poznamka				Celkova cista vaha kg					

Meritko 1:1	Kreslil ELSNER		Cis.snimku	Zmeny	Datum	Podpis	Index zmeny	x
	Prezkousel							x
	Normref.							x
	Vyr. projednal	Schvalil	C.transp.					x
	Mat. ref.	Dne: 2.6.2013						x

HRADEC KRALOVE	Typ	Skupina	Stary vykres	Novy vykres
	Nazev UPINACI DESKA		58x72x7	
			Pocet listu	List: