ÚLOHA K PROCVIČENÍ - JEDNODUCHÁ ROTACE

Vymodelujte samostatně rotační díly podle výkresových předloh.
DÍL SPOJKY obsahuje dutinu. Vytvořte ho z jedné skici.

ÚCHYTKA

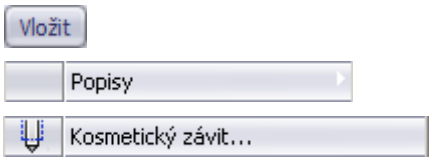

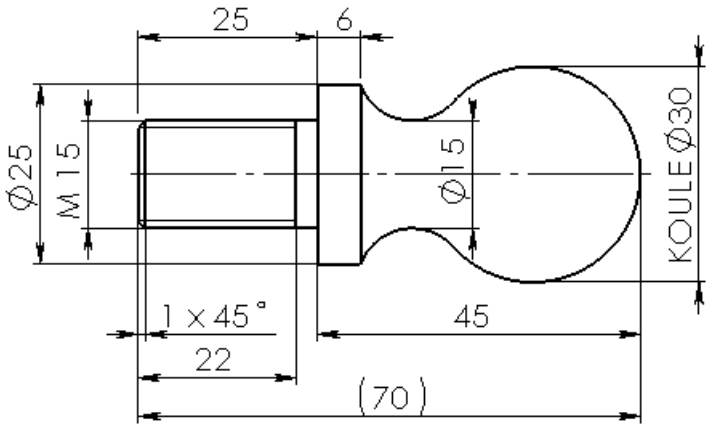

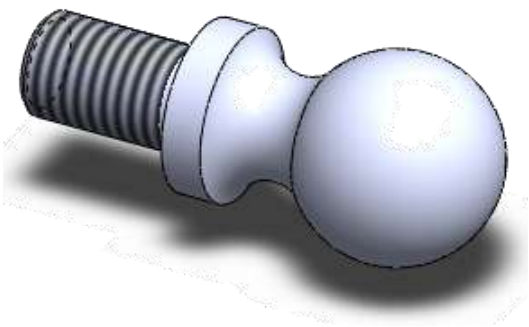
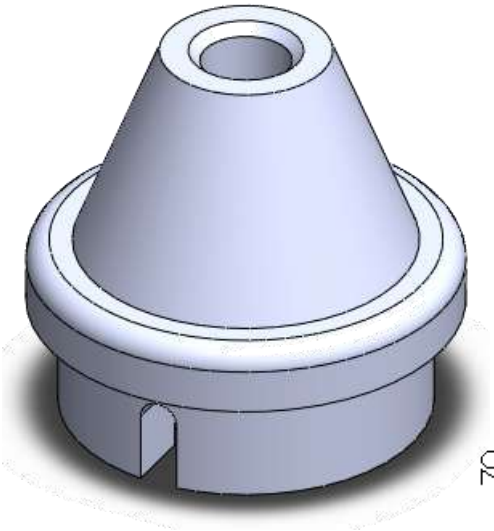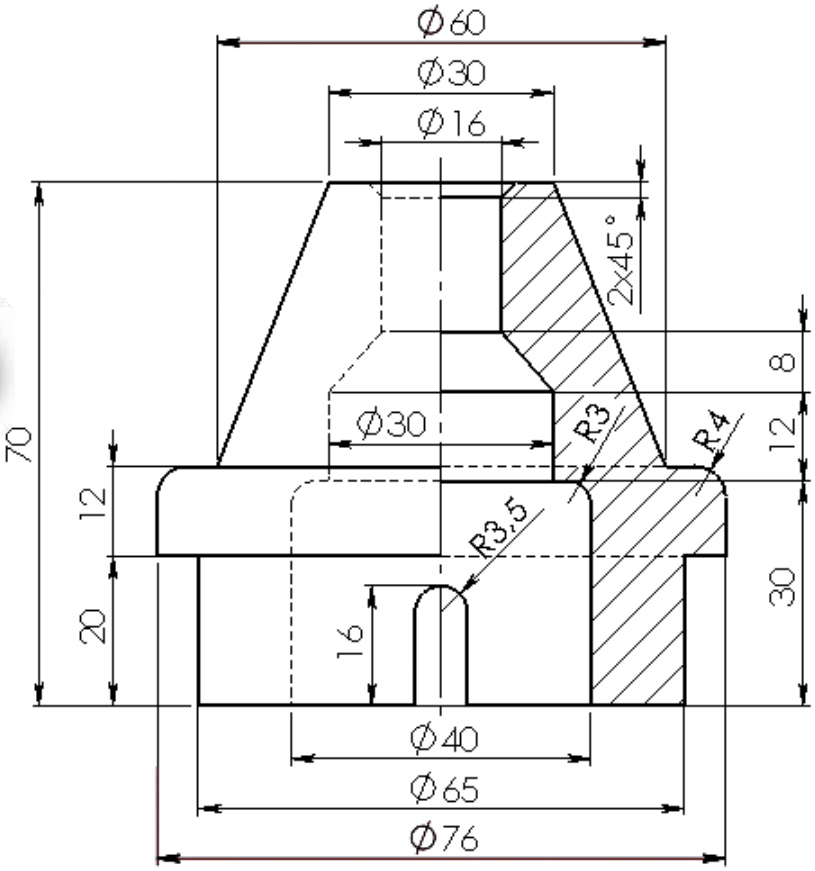
DÍL SPOJKY